DVERNÝ KOORDINÁTOR POSTUPNÉHO ZATVÁRANIA

pre dvojkrídlové dvere typ AZ-110

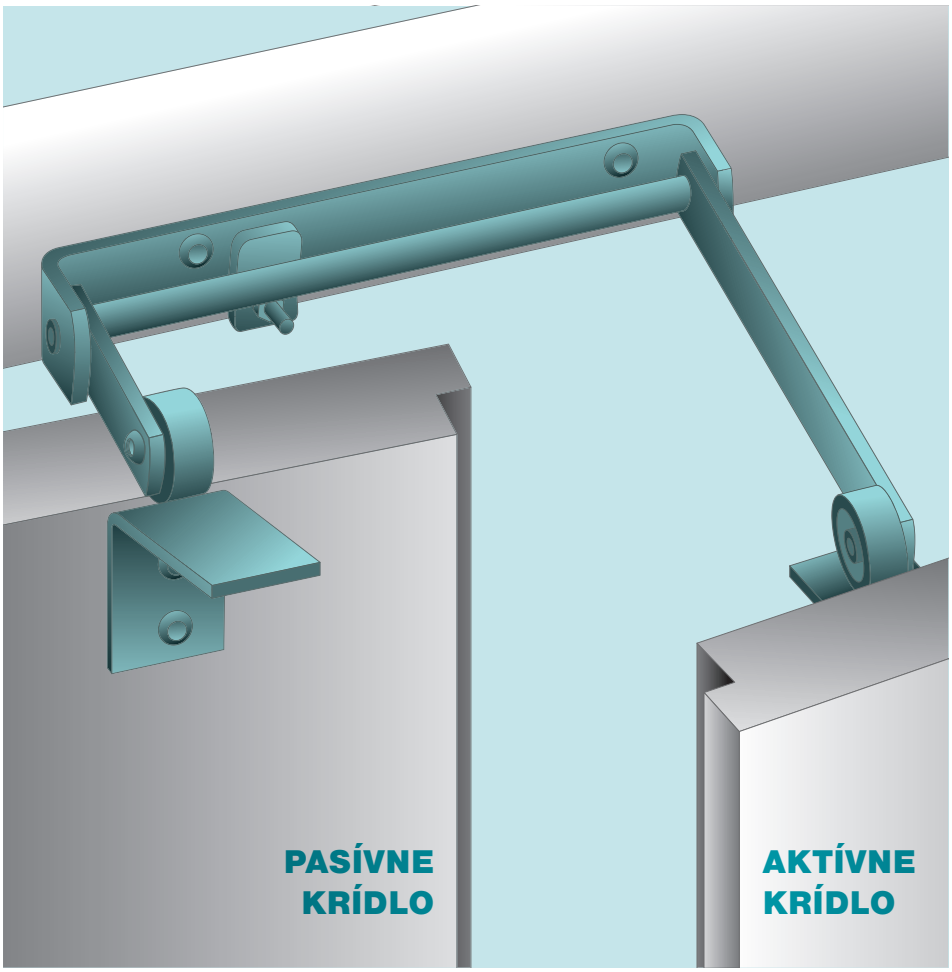

Koordinátor typ AZ-110 je obojstranný, zabezpečuje uzatváranie dvojkrídlových dverí v poradí pasívne krídlo a aktívne krídlo.

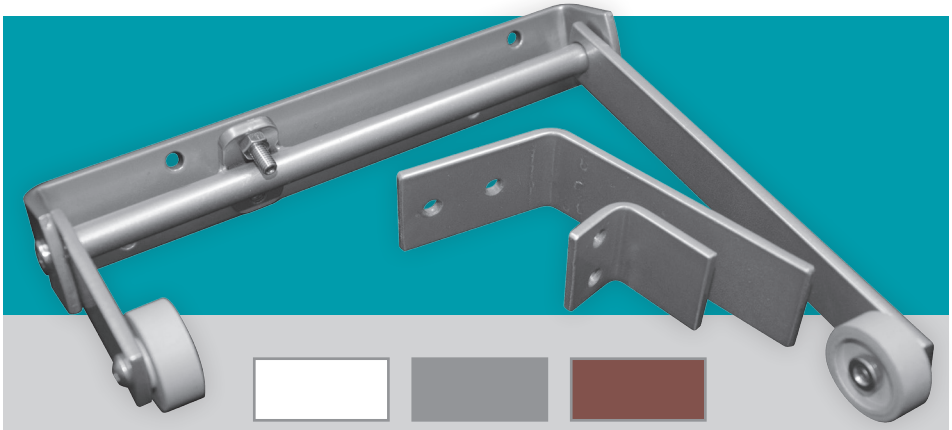

Farebné prevedenie: biela RAL 9016 • strieborná RAL 9006 • hnedá RAL 8014, alebo na objednávku podľa vzorkovníka RAL.
Súčasťou dodávky je 8 ks skrutiek do drevotriesky a 8 ks skrutiek do plechu.

Samostatné zariadenie na koordináciu zatvárania dvojkrídlových dverí s požiarnou odolnosťou. Určený pre symetrické alebo asymetrické dverové krídla.

Typ AZ–110

CERTIFIKÁT

č.1478-CPR-0095

Klasifikácia podľa EN 1158: 1997/A1: 2002/AC: 2006

3	5	3	1	1	0

Notifikovaná osoba č. 1478
LIGNOTESTING, a.s.
Technická 8, 821 04 Bratislava 2

Certifikát o nemennosti parametrov

1478 – CPR – 0095

V súlade s nariadením Európskeho parlamentu a Rady (EÚ) č. 305/2011 z 9. marca 2011 (nariadenie o stavebných výrobkoch alebo CPR), sa tento certifikát vzťahuje na stavebný výrobok:

Samostatné zariadenie na koordináciu zatvárania dverí s požiarnou odolnosťou s gravitačným rameňom, typovému zariadenia AZ-110

parametre výrobku: požiarna odolnosť (EI1 30, EI2 30, E/W 30), teleso proti prenosu dymu (S$_a$S$_a$), odolnosť proti zmene vyváženej polohy (stupeň 3), prevádzka zatvárania pri pretlakom (stupeň 3), odolnosť proti korózii (stupeň 2), podmienka (stupeň 3), dopis a informácie o výrobku (zhoda s požiadavkami B, 1.1, 1.2, 2.1 a 4.1.3 EN 1158/A1/AC)

zamýšľané použitie: uvedené na rube tohto certifikátu

vyrobený
AZ kovo s.r.o.
Galvaniho 14, 821 04 Bratislava

a vyrábaný vo výrobni
AZ kovo s.r.o.
Stará Ivánska cesta 11a, 821 04 Bratislava.

Týmto certifikátom sa potvrdzuje, že všetky ustanovenia týkajúce sa posudzovania a overovania nemennosti parametrov a parametrov uvedených v prílohe ZA normy

EN 1158:1997/A1:2002/AC:2006

podľa systému 1 sú uplatnené a

výrobok spĺňa všetky vyššie uvedené požiadavky.

Tento certifikát bol prvýkrát vydaný dňa 18.11.2013 a zaručuje v platnosť, pokiaľ sa metódy stanovenia alebo požiadavky systému riadenia výroby obsiahnuté v harmonizovanej norme, použité na posudzovanie parametru dodržiavajúcich vlastností, nezmenia a výrobok a podmienky výroby vo výrobni sa významne nezmenia

V Bratislave, 18.11.2013

Ing. Taliana Paškova
vedúca notifikovanej osoby č. 1478

Certifikát k nahliadnutiu na www.azkovo.sk

AZkovo

Výroba a predaj:

AZ kovo, s.r.o.
Galvaniho 14
821 04 Bratislava
+421 905 564 765
azkovo@azkovo.sk
www.azkovo.sk